驰洋电子
CHIYANG

Обзор продукта

Гидростат HRU-1 R предназначен для спасательных плотов, подходит для всех типов спасательных плотов с автоматической активацией под водой. Он имеет высокопрочный нейлоновый трос для соединения, предел прочности при растяжении составляет 1,6 тонны.

Гидростат защищен от сильной судовой вибрации.

Срабатывание происходит на глубине 1,5 ~ 4 метра, под давлением воды, он отпускает лезвие, перерезает нейлоновую веревку и освобождает спасательный плот для дальнейшего всплытия.

HRU-1R очень надежен, легко заменяем и не подлежит ежегодной проверке.

Гидростат HRU-1R имеет три режима расцепления: ручное, дистанционное и автоматическое. Это может сэкономить вам драгоценное время в критический момент.

Более того производитель имеет шестнадцатилетний опыт в области производства гидростатов, что может служить основой для вашего доверия.

HRU–1R

Гидростатический выпускной узел

HRU–1R^{II}

2676

ООО «Морской Технический Центр» www.mtcen.com
192171 Санкт-Петербург, ул. Фарфоровская д.6, Тел.: (812) 244-20-07, (812) 493-23-77, Факс: (812) 493-23-78

Особенности

- Полностью соответствует требованиям MSC.47(66), MSC.48(66), MSC.81 (70), одобренным CCS, EC, PMPC.
- Надежный гидростат для плотов вместимостью от 4 до 150 пассажиров.

Краткие технические характеристики

Тип:	HRU-1R	HRU-1R^{II}
Наименование:	Гидростатический выпускной узел	
Глубина срабатывания:	1.5 ～ 4.0 M	
Способ повторной установки:	Руководство по эксплуатации, автоматический запуск под водой	Ручной запуск, автоматический запуск под водой, дистанционный запуск
Вместимость плота (чел.):	4 ～ 150P спасательный плот	
t°C Окружающая среда:	-30 ～ 65 °C	
Срок хранения	1 год с момента изготовления	
Срок эксплуатации:	2 года с момента установки	

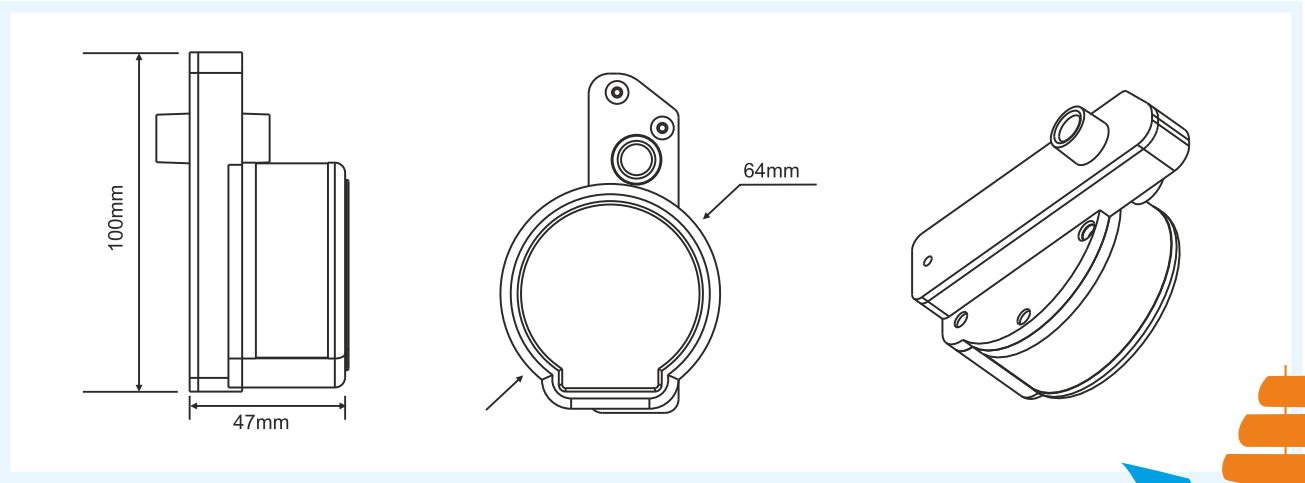

ООО «Морской Технический Центр» www.mtcen.com
192171 Санкт-Петербург, ул. Фарфоровская д.6, Тел.: (812) 244-20-07, (812) 493-23-77, Факс: (812) 493-23-78